Międzykołnierzowy zawór zwrotny dyskowy

VR316

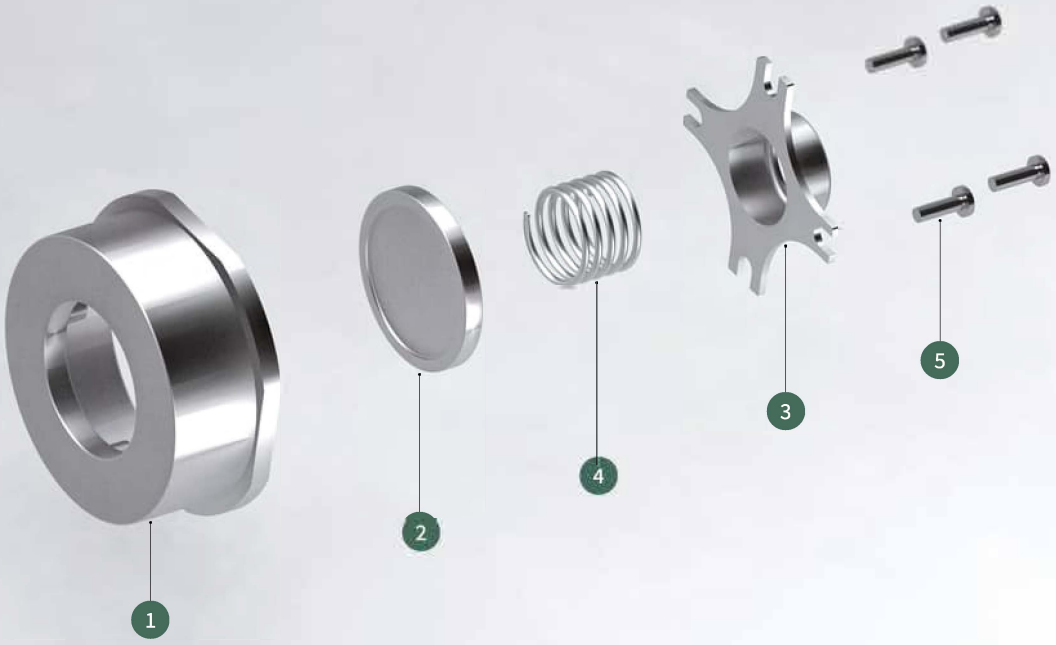

Części i materiały
Parts & materials

1	**Korpus** 1.4408	3	**Pokrywa** 1.4408	5	**Śruba** AISI 316
2	**Dysk** 1.4408	4	**Sprężyna** AISI 316		

Zawór zwrotny dyskowy VR316



Międzykołnierzowy zavór zwrotny dyskowy, typ Wafer, PN40, od DN15 do DN200. Korpus i dysk ze stali nierdzewnej (1.4408). Sprężyna ze stali AISI 316. W większości wielkości możliwy jest montaż między kołnierzami klasy 150 (patrz Karta katalogowa). Długość zabudowy zavoru zgodnie z normą EN 558-1, seria 49, typ krótki. Zawory posiadają certyfikat CE.

Disc Check Valve, Wafer Type, PN40, from DN15 to DN200. Stainless Steel (1.4408) Body and Disc, AISI 316 Spring. In most of the sizes it is possible they are suitable to install between flanges class 150 (see Product Data Sheet). The face-to-face of the valve is according with EN 558-1, Series 49, Short Pattern. The valves are CE certified.

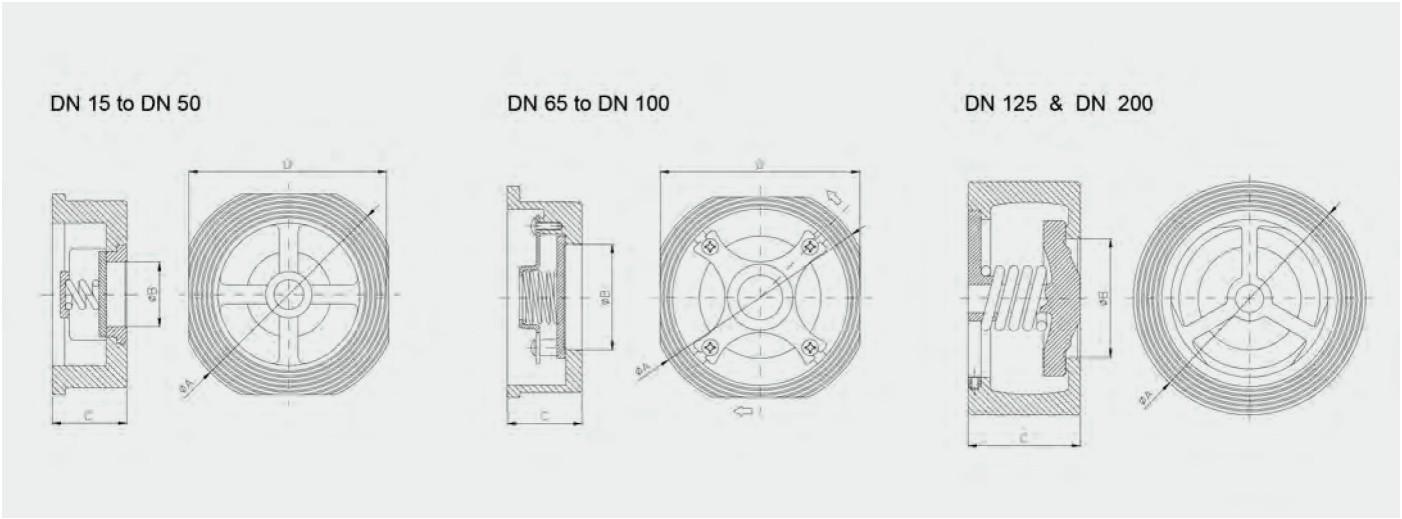

Presión - Temperatura Pressure - Temperature

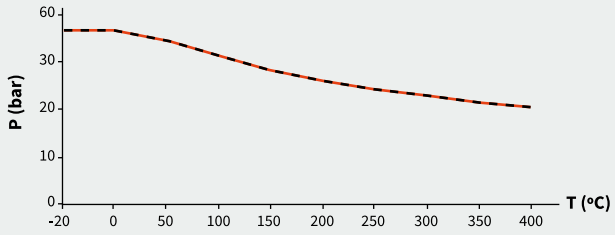

VR 316

DN	ØA	ØB	C	D	Weight	Assem. Between Fl. ANSI-150	Kv	Direction of the fluid ▲	▼	▸
15 (½")	53	15	16	45	0,1	OK	8	25	21	23
20 (¾")	63	20	19	55	0,16	OK	21	25	21	23
25 (1")	73	25	22	65	0,28	OK	30	25	21	23
32 (1¼")	84	32	28	78	0,52	-	42	27	21	24
40 (1½")	94	38	31,5	89	0,7	NO	50	29	21	25
50 (2")	107	50	40	98	1,1	OK	61	29	21	25
65 (2½")	126	62	46	118	1,58	OK	91	31	21	25
80 (3")	144	76,5	50	134	1,76	OK	134	32	21	26
100 (4")	162	96	60	154	3,3	OK	238	33	21	27
125 (5")	190	105	90	-	10	-	376	35	23	11
150 (6")	218	130	106	-	13	OK	541	39	25	12
200 (8")	273	170	140	-	24	OK	964	41	27	13

Wymiary w mm, masa w kg oraz Kv w m³/h.
Dimensions in mm, weight in kg and Kv in m³/h.