Międzykołnierzowy zawór zwrotny dyskowy RD40 – z korpusem ze stali nierdzewnej (5” – 8”; DN 125 – DN 200)

ADCA STEAM EQUIPMENT

Opis:

Zawory zwrotne dyskowe ADCA modelu RD40 wykonane są z korpusem ze stali węglowej oraz dyskiem i gniazdem ze stali nierdzewnej. Charakteryzują się zwartą konstrukcją i są przeznaczone do montażu między kołnierzami. Zawory te służą do zapobiegania przepływowi zwrotnemu różnych mediów, takich jak gorąca woda, para wodna, kondensat i gazy, w różnego rodzaju instalacjach.

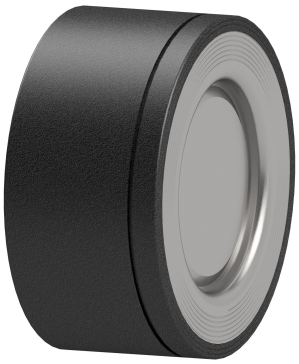

Główne właściwości:

- Niewielki spadek ciśnienia.
- Pierścień uszczelniający dysku dostępny w różnych materiałach, umożliwiający zastosowanie z różnymi mediami.
- Kompaktowa konstrukcja.
- Powierzchnie przylgowe kołnierzy wykonane zgodnie z DIN EN 558-1 (DIN 3202, część 3, seria K4).

Opcje:	Różne warianty uszczelnienia miękkiego: EPDM (E), NBR (N), VITON (V), PTFE (T). Sprężyna ze stopu żaroodpornego Inconel®.
Medium robocze:	Para nasycona, gorąca woda oraz inne gazy i ciecze kompatybilne z materiałami zaworu.
Modyfikacja:	RD40 – z korpusem ze stali węglowej, dyskiem i gniazdem ze stali nierdzewnej.
Wielkość:	5” – 8”; DN 125 – DN 200
Przyłącza:	Montaż między kołnierzami EN 1092 lub ASME.
Pozycja montażowa:	Montaż na rurociągach pionowych i poziomych, ze strzałką na korpusie skierowaną zgodnie z kierunkiem przepływu medium. Zawory bez sprężyny należy montować na rurociągach pionowych, przy przepływie medium z dołu do góry (patrz instrukcja montażu i eksploatacji).

Oznakowanie CE – Grupa 2 (dyrektywa europejska PED)

Ciśnienie nominalne	Średnice nominalne	Kategoria
PN 40	5” – 8”; DN 125 – DN 200	(oznakowanie CE)

Ograniczenia stosowania

PN 40 Dopuszczalne ciśnienie	Temperatura obliczeniowa
40 bar	100 °C
33,7 bar	200 °C
31,8 bar	250 °C
29,7 bar	300 °C

Maksymalne temperatury pracy uszczelnień miękkich

EPDM (E)	NBR (N)	VITON (V)	PTFE (T)
130 °C	95 °C	180 °C	180 °C

Minimalna temperatura robocza: –10 °C.

Wykres spadku ciśnienia

Przepływ poziomy, standardowa sprężyna (woda: 20 °C).

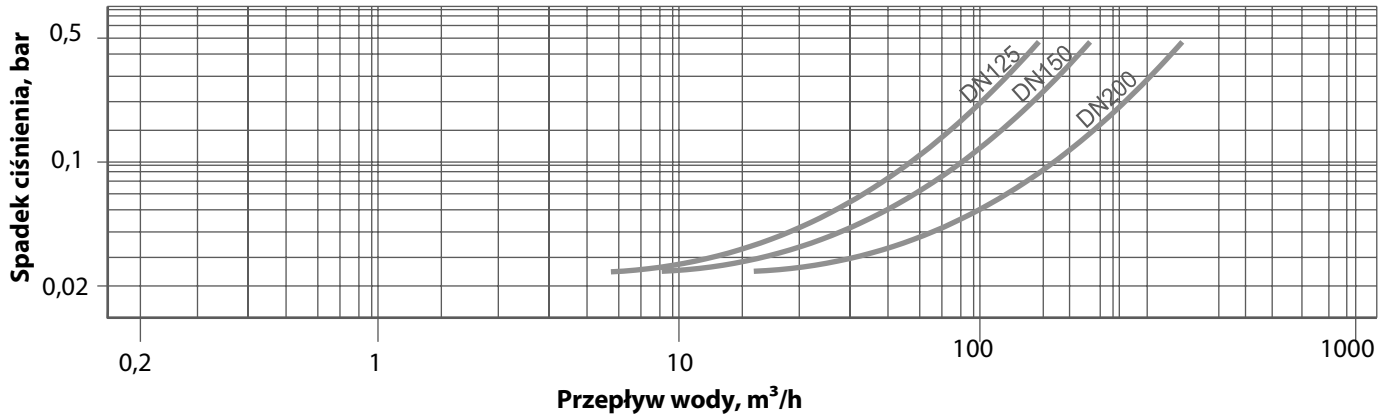

Aby określić spadek ciśnienia dla innych cieczy, należy obliczyć równoważny przepływ wody i skorzystać z wykresu.

$$V_w = \sqrt{\frac{Q}{1000}} \times V$$

Vw = równoważny przepływ wody, l/s lub m³/h;
Q = gęstość cieczy, kg/m³;
V = przepływ cieczy, l/s lub m³/h.

Minimalne ciśnienie otwarcia

Różnica ciśnień (mbar) wymagana do otwarcia zaworów ze standardową sprężyną.

Kierunek przepływu	5"; DN 125	6"; DN 150	8"; DN 200
Z dołu do góry ↑	37	40	46
Poziomo →	22	25	28
Z góry na dół ↓	7	10	10

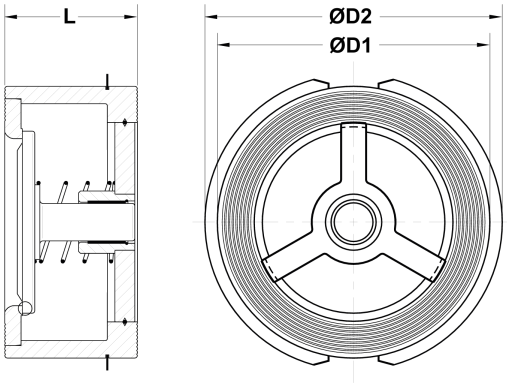

Wymiary gabarytowe, mm

Wielkość	PN 10/16	PN 40		Class 150	Class 300	L	Masa, kg
	Ø D1	Ø D1	Ø D2 *	Ø D1	Ø D2 *		
5"; DN 125	192	192	—	192	212	90	10
6"; DN 150	218	—	226	218	247	106	14
8"; DN 200	273	—	290	273	304	140	24

** Wymagany pierścień centrujący.*

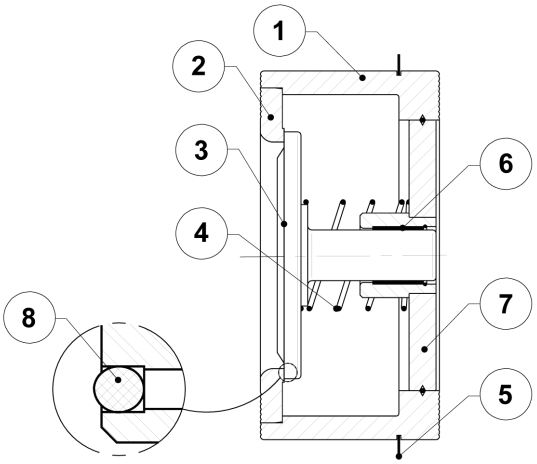

Specyfikacja materiałowa

Poz. Nº	Element	Materiał	Części zamienne
1	Korpus	S355JR/1.0045	
2	Gniazdo	AISI 316/1.4401	
3	Dysk	AISI 316/1.4401	**X**
4	Sprężyna standardowa	AISI 302/1.4300	**X**
5	Pierścień centrujący	AISI 304/1.4301	
6	Prowadnica	Stal Fe Zn	
7	Ogranicznik	S355JR/1.0045	
8	Uszczelnienie miękkie	EPD, NBR, VITON lub PTFE	**X**

*Części zamienne dostępne na zamówienie oznaczono symbolem „**X**".*
Uwaga: *Części zamienne są dodatkowo płatne.*