Zawór zwrotny dyskowy gwintowy RT25 – z korpusem ze stali nierdzewnej (1/4"– 2″)

ADCA STEAM EQUIPMENT

Opis:

Dyskowe zawory zwrotne ADCA serii RT25 są wykonane w całości ze stali nierdzewnej, mają kompaktową konstrukcję oraz przyłącza gwintowane.
Zawory te są przeznaczone do zapobiegania przepływowi zwrotnemu różnych mediów, takich jak gorąca woda, para, kondensat oraz gazy, w różnego rodzaju instalacjach.



Główne właściwości:

- Niewielkie straty ciśnienia.
- Pierścień uszczelniający dysku dostępny w różnych materiałach, umożliwiający zastosowanie z różnymi mediami.
- Kompaktowa konstrukcja.

Opcje: Różne warianty miękkiego uszczelnienia: EPDM (E), NBR (N), VITON (V), PTFE (T).
Sprężyna ze stopu wysokotemperaturowego Inconel®.

Medium robocze: Para nasycona, gorąca woda oraz inne gazy i ciecze kompatybilne z materiałami konstrukcyjnymi zaworu.

Modyfikacja: RT25 – korpus ze stali nierdzewnej.

Wielkość: 1/4"– 2"; DN 6 – DN 50

Przyłącza: Gwint wewnętrzny zgodny z ISO 7 Rp lub NPT.

Pozycja montażowa: Montaż na rurociągach pionowych i poziomych, przy czym strzałka na korpusie powinna być zgodna z kierunkiem przepływu medium. Zawory bez sprężyny należy montować na rurociągach pionowych z kierunkiem przepływu z dołu do góry (patrz instrukcja montażu i eksploatacji).

Oznakowanie CE – grupa 2 (Europejska Dyrektywa PED)

Ciśnienie nominalne	Średnice nominalne	Kategoria
PN 25	1/4" – 11/2"	SEP
	2"	1 (oznakowanie CE)

Główne parametry

Maksymalne dopuszczalne ciśnienie	25 bar
Maksymalna dopuszczalna temperatura	250 °C
Maksymalne ciśnienie robocze	21 bar
Maksymalna temperatura robocza	220 °C

Maksymalne temperatury dla uszczelnienia miękkiego

EPDM (E)	NBR (N)	VITON (V)	PTFE (T)
130 °C	95 °C	180 °C	180 °C

Minimalna temperatura robocza: –10°C.

Wykres strat ciśnienia

Przepływ poziomy, sprężyna standardowa (woda: 20°C)

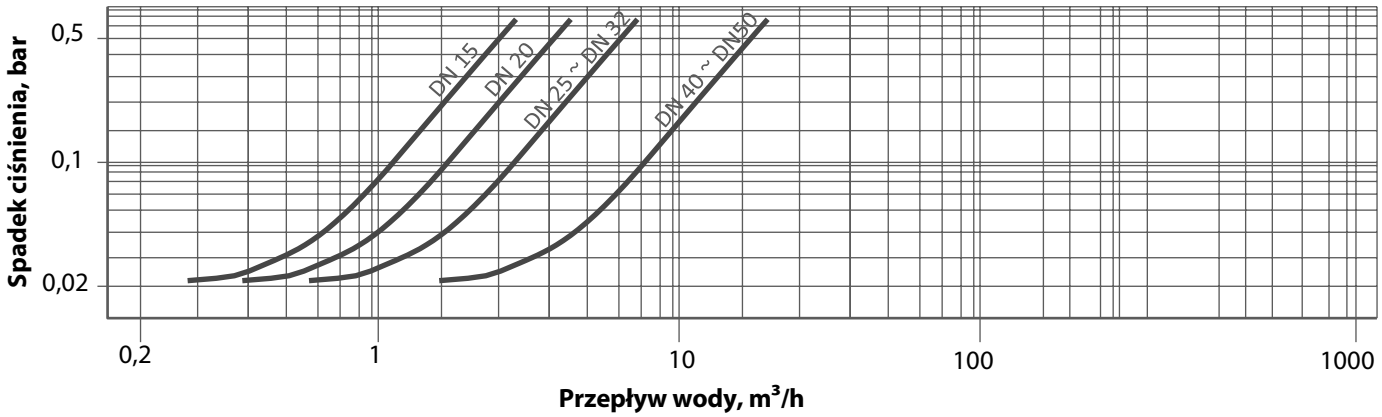

Aby określić straty ciśnienia dla innych cieczy, należy obliczyć równoważny przepływ wody i odczytać wartość z wykresu.

$$V_w = \sqrt{\frac{Q}{1000}} \times V$$

Vw – równoważny przepływ wody, l/s lub m³/h
Q – gęstość cieczy, kg/m³
V – przepływ cieczy, l/s lub m³/h

Minimalne ciśnienie otwarcia

Spadek ciśnienia (mbar) wymagany do otwarcia zaworów ze sprężyną standardową

Kierunek przepływu	1/4"	3/8"	1/2"	3/4"	1"	11/4"	21/2"	2"
Z dołu do góry ↑	25	25	25	25	25	25	28	29
Poziomo →	23	23	23	23	23	24	25	25
Z góry na dół ↓	21	21	21	21	21	21	21	21

Spadek ciśnienia (mbar) wymagany do otwarcia zaworów bez sprężyny

Kierunek przepływu	1/4"	3/8"	1/2"	3/4"	1"	11/4"	21/2"	2"
Z dołu do góry ↑	2	2	2	2	2	3	4	4

Jeśli wymagany jest mniejszy spadek ciśnienia do otwarcia zaworu, można zastosować zawór bez sprężyny, montując go na rurociągu pionowym przy przepływie medium z dołu do góry.

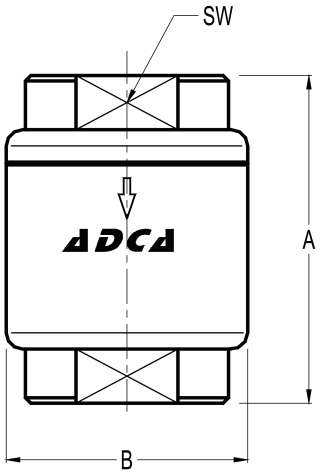

Wymiary gabarytowe, mm

Rozmiar	A	Ø B	SW	Masa, kg
1/4″	55	40	27	0,3
3/8″	55		27	0,3
1/2″	55	40	27	
3/4″	60	45	32	0,38
1″	70	50	41	0,54
11/4″	61	65	50	0,68
11/2″	72	80	55	0,96
2″	72	80	70	1,13

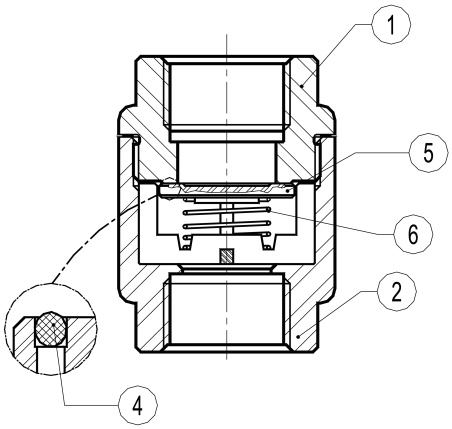

Specyfikacja materiałów

Poz. Nº	Element	Materiał	Części zamienne
1	Korpus	AISI 316/1.4401	
2	Pokrywa	AISI 316/1.4401	
4	Miękkie uszczelnienie	EPDM, NBR, VITON lub PTFE	**X**
5	Dysk	AISI 316/1.4401	**X**
6	Sprężyna	AISI 302/1.4300	**X**

** Części dostępne na zamówienie oznaczono symbolem „**X**”.*
Uwaga: *Dostarczane części zamienne i opcje są dodatkowo płatne.*