Odwadniacz termostatyczny ADCAPure TSS6H do pary czystej – korpus ze stali nierdzewnej (1/2"–1 1/2")

ADCAPure
Pharma, Food, Chemical & Cosmetic

Opis:

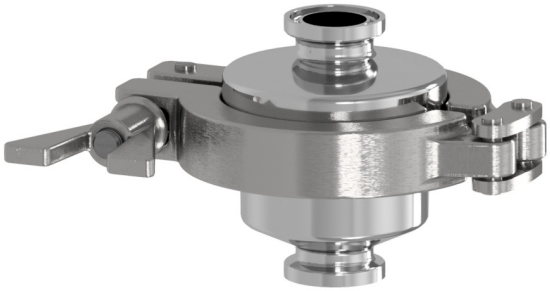

Termostatyczne odwadniacze ADCAPure serii TSS6H do instalacji o dużej wydajności, z funkcją odpowietrzania instalacji parowych, są przeznaczone do stosowania w systemach higienicznych, takich jak reaktory, sterylizatory, instalacje CIP/SIP, autoklawy oraz linie dystrybucyjne w instalacjach pary czystej i sterylnej.
Niewielkie wymiary sprawiają, że idealnie nadają się do szerokiego zakresu urządzeń.
Element termostatyczny charakteryzuje się wysoką czułością i jest zaprojektowany tak, aby otwierał się przy minimalnym przechłodzeniu, wynoszącym około 2°C poniżej temperatury nasycenia pary.

Główne zalety:

- Ciągłe, modulacyjne odprowadzanie kondensatu.
- Odpowietrzanie.
- Prosta i kompaktowa konstrukcja.

Standardowe wykończenie powierzchni:

- Polerowanie powierzchni wewnętrznych mających kontakt z medium: ≤ 0,51 µm Ra – SF1.
- Polerowanie powierzchni zewnętrznych: ≤ 0,76 µm Ra – SF3.
- Inne warianty – patrz informacje techniczne ADCAPure.
- Czyszczenie ultradźwiękowe.

Opcje:	Konstrukcje specjalne – na zapytanie.
Medium robocze:	Nasycona para czysta i sterylna.
Modyfikacja:	TSS6H – do instalacji pary czystej i sterylnej o dużej wydajności.
Wielkości:	1/2"–1 1/2".
Przyłącza:	Przyłącze zaciskowe Tri-Clamp (standard: ASME BPE). Inne przyłącza – na zapytanie.
Pakowanie:	Montaż i pakowanie odbywają się w pomieszczeniu czystym zgodnie z ISO 14644-1. Urządzenie jest zaślepione na końcach i zapakowane próżniowo w folię polietylenową w celu uniknięcia zanieczyszczenia.
Pozycja montażowa:	Montaż na rurociągu pionowym. Patrz instrukcja montażu i eksploatacji.

Oznakowanie CE – Grupa 2 (Europejska Dyrektywa PED)

PN 10	Kategoria
1/2" – 11/2"	SEP

Ograniczenia zastosowania*

PMA – Maksymalne dopuszczalne ciśnienie	10 bar
TMA – Maksymalna dopuszczalna temperatura **	177 °C
PMO – Maksymalne ciśnienie robocze	6 bar
TMO – Maksymalna temperatura robocza	165 °C

** Inne ograniczenia – na zapytanie. Maksymalne warunki pracy mogą być ograniczone przez przyłącza końcowe kondensatoodwadniacza zgodnie z ich wartościami znamionowymi.*
*** Maksymalna dopuszczalna temperatura przez krótki czas, do zastosowania w systemach takich jak CIP/SIP.*

Przepustowość, kg/h

Mod.	Wielkość	Spadek ciśnienia, bar									
		0,2	0,3	0,5	1	1,5	2	3	4	5	6
TSS6H **(A)**	1/2"	320	380	410	550	680	909	1081	1199	1372	1403
TSS6H **(B)**	1/2"	912	980	1079	1641	1964	2216	2831	3242	3611	3693
TSS6H **(A)**	3/4"	605	640	710	900	1096	1284	1801	2000	2330	2510
TSS6H **(B)**	3/4"	1186	1294	1354	1970	2372	2737	3312	3845	4227	4584
TSS6H **(A)**	1" – 11/2"	780	810	915	1188	1412	1840	2305	2970	3494	3962
TSS6H **(B)**	1" – 11/2"	1291	1378	1477	2052	2531	2873	3529	4104	4494	4966

Uwaga: ***A*** *= przepustowość dla kondensatu przechłodzonego o 5°C poniżej temperatury nasycenia pary.*
B *= przepustowość dla wody zimnej o temperaturze około 20 °C.*

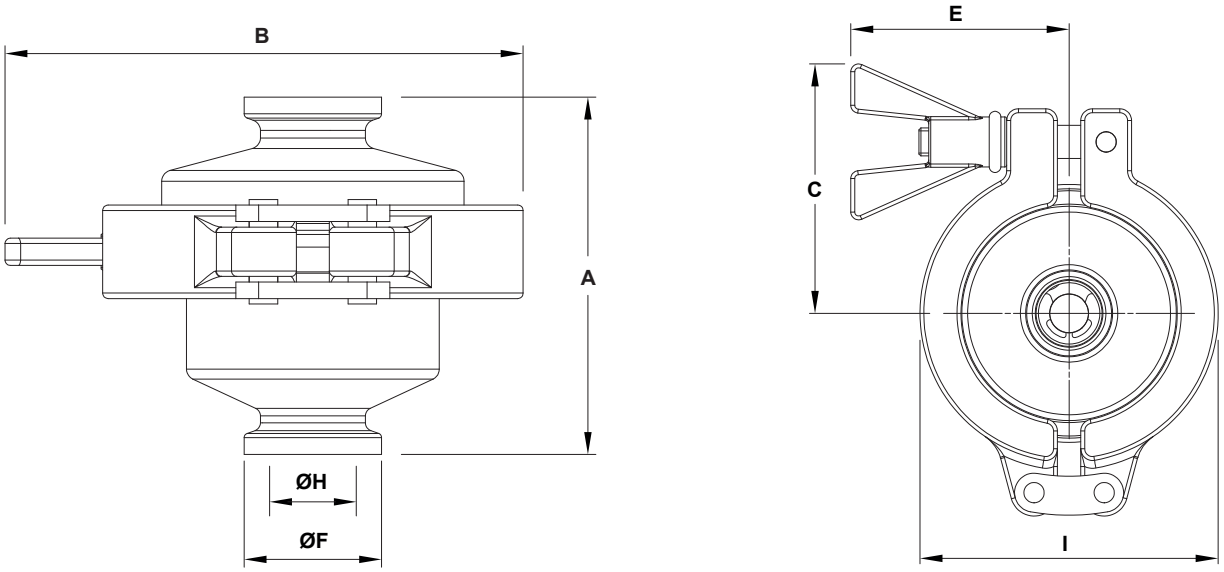

Wymiary gabarytowe – przyłącza zaciskowe ASME BPE (mm)

Wielkość	A	B	C	E	ØF	ØH	I	Masa (kg)
1/2"	65	94	64	56	25	9,4	76,5	0,7
3/4"	65	94	64	56	25	15,8	76,5	0,7
1"	65	94	64	56	50,4	22,1	76,5	0,8
11/2"	65	94	64	56	50,4	34,8	76,5	0,8

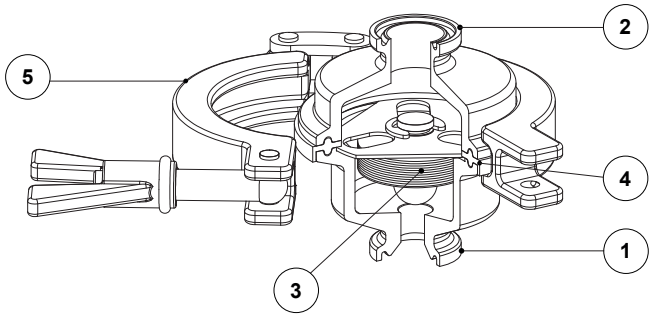

Specyfikacja materiałowa

Poz. Nº	Element	Materiał	Części zamienne
1	Korpus	AISI 316L / 1.4404	
2	Pokrywa	AISI 316L / 1.4404	
3	* Termostat	AISI 316L / 1.4404	×
4	* Uszczelka	** PTFE	×
5	Przyłącze zaciskowe (Tri-Clamp)	AISI 316 / 1.4401	

** Dostępne na zamówienie części zamienne oznaczono symbolem „×".*
*** Inne materiały uszczelniające – na zapytanie.*
***Uwaga:** Certyfikaty materiałowe uszczelnień klasy VI zgodne z FDA/USP są dostępne na zapytanie.*