Odwadniacz termostatyczny ADCAPure TSS6 do pary czystej – korpus ze stali nierdzewnej (1/2"–1 1/2"; DN08–DN25)

ADCAPure
Pharma, Food, Chemical & Cosmetic

Opis:

Termostatyczne odwadniacze ADCAPure serii TSS6 z funkcją odpowietrzania instalacji parowych są przeznaczone do stosowania w systemach higienicznych, takich jak reaktory, sterylizatory, instalacje CIP/SIP, autoklawy oraz linie dystrybucyjne w instalacjach pary czystej i sterylnej.
Niewielkie wymiary sprawiają, że idealnie nadają się do szerokiego zakresu urządzeń.



Główne zalety:

- Ciągłe, modulacyjne odprowadzanie kondensatu.
- Różne warianty wykonania.
- Odpowietrzanie.
- Prosta i kompaktowa konstrukcja.



Standardowe wykończenie powierzchni:

- Polerowanie powierzchni wewnętrznych mających kontakt z medium: ≤ 0,51 µm Ra – SF
- Polerowanie powierzchni zewnętrznych: ≤ 0,76 µm Ra – SF3.
- Inne warianty – patrz informacje techniczne ADCAPure.
- Czyszczenie ultradźwiękowe.

Opcje: Konstrukcje specjalne – na zapytanie.

Medium robocze: Nasycona para czysta i sterylna.

Modyfikacja: TSS6 – do instalacji pary czystej i sterylnej.

Wielkości: 1/2" – 11/2"; DN 08 – DN 25.

Przyłącza: Przyłącza zaciskowe Tri-Clamp (standardy: DIN, ISO, ASME BPE), przyłącza do spawania ETO.
Inne przyłącza – na zapytanie.

Pakowanie: Montaż i pakowanie odbywają się w pomieszczeniu czystym zgodnie z ISO 14644-1. Urządzenie jest zaślepione na końcach i zapakowane próżniowo w folię polietylenową w celu uniknięcia zanieczyszczenia.

Pozycja montażowa: Montaż na rurociągu pionowym.
Patrz instrukcja montażu i eksploatacji.

Oznakowanie CE – Grupa 2 (Europejska Dyrektywa PED)

PN 10	Kategoria
1/2" – 11/2"; DN 08 – DN 25	SEP

Ograniczenia zastosowania*

PMA – Maksymalne dopuszczalne ciśnienie	10 bar
TMA – Maksymalna dopuszczalna temperatura **	177 °C
PMO – Maksymalne ciśnienie robocze	6 bar
TMO – Maksymalna temperatura robocza	165 °C

** Inne ograniczenia – na zapytanie. Maksymalne warunki pracy mogą być ograniczone przez przyłącza końcowe odwadniacza ze względu na ograniczenia wynikające z norm.*
*** Maksymalna dopuszczalna temperatura przez krótki czas, do zastosowania w systemach takich jak CIP/SIP.*

Przepustowość, kg/h

Mod.	Wielkość	Spadek ciśnienia, bar								
		0,2	0,3	0,5	1	1,5	2	3	4	6
TSS6 **(A)**	1/2" – 11/2"; DN 08 – 25	320	380	410	550	680	909	1081	1199	1403
TSS6 **(B)**	1/2" – 11/2"; DN 08 – 25	470	495	518	697	792	1026	1231	1436	1682

Uwaga: ***A*** *= przepustowość dla kondensatu przechłodzonego o 5°C poniżej temperatury nasycenia pary.*
B *= przepustowość dla wody zimnej o temperaturze około 20 °C.*

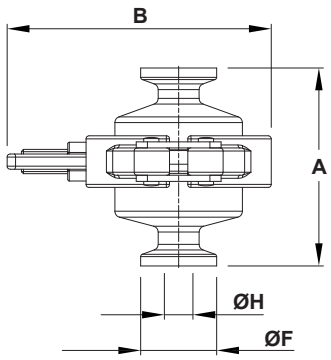

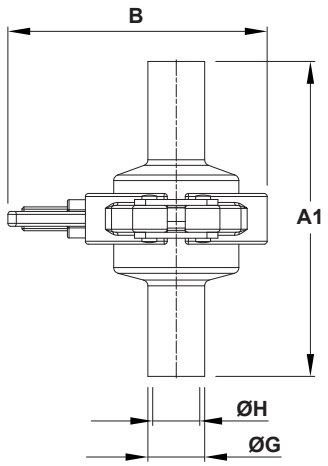

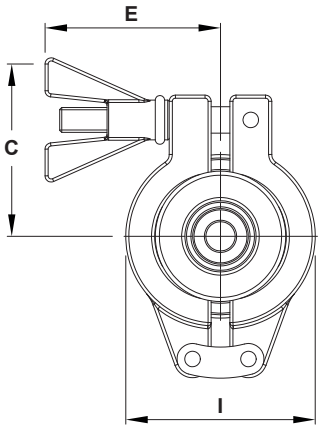

Wymiary gabarytowe – przyłącza zaciskowe ASME BPE (mm)

Wielkość	A	A1	B	C	E	ØF	ØG	ØH	I	Masa (kg)
1/2"	65	95	87	57,5	56,5	25	12,7	9,4	61	0,7
3/4"	65	95	87	57,5	56,5	25	19,1	15,8	61	0,7
1"	65	95	87	57,5	56,5	50,4	25,4	22,1	61	0,8
11/2"	65	NA	87	57,5	56,5	50,4	NA	34,8	61	0,8

Wymiary gabarytowe – przyłącza zaciskowe i spawane DIN (mm)

Wielkość	A	A1	B	C	E	ØF	ØG	ØH	I	Masa (kg)
DN 10	65	95	87	57,5	56,5	34	13	10	61	0,7
DN 15	65	95	87	57,5	56,5	34	19	16	61	0,7
DN 20	65	95	87	57,5	56,5	34	23	20	61	0,8
DN 25	65	95	87	57,5	56,5	50,5	29	26	61	0,8

Uwaga: *Przyłącza zaciskowe wg DIN 32676 seria A; przyłącza spawane wg DIN 11866 seria A (DIN 11850 seria 2).*

Wymiary gabarytowe – przyłącza zaciskowe i spawane ISO (mm)

Wielkość	A	A1	B	C	E	ØF	ØG	ØH	I	Masa (kg)
DN 08	65	95	87	57,5	56,5	25	13,5	10,3	61	0,7
DN 10	65	95	87	57,5	56,5	25	17,2	14	61	0,7
DN 15	65	95	87	57,5	56,5	50,5	21,3	18,1	61	0,8
DN 20	65	95	87	57,5	56,5	50,5	26,9	23,7	61	0,8
DN 25	65	95	87	57,5	56,5	50,5	33,7	29,7	61	0,7

Uwaga: *Przyłącza zaciskowe wg DIN 32676 seria B; przyłącza spawane wg DIN 11866 seria B (ISO 1127 seria 1).*

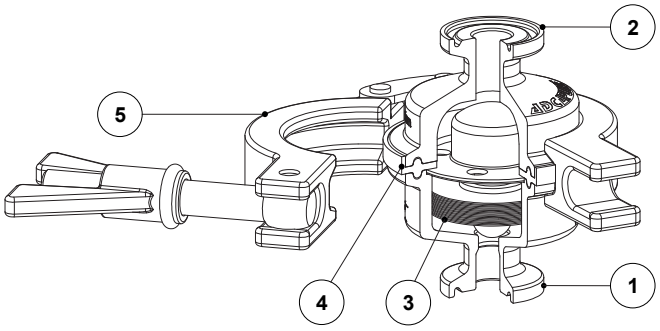

Specyfikacja materiałowa

Poz. Nº	Element	Materiał	Części zamienne
1	Korpus	AISI 316L / 1.4404	
2	Pokrywa	AISI 316L / 1.4404	
3	Termostat	AISI 316L / 1.4404	×
4	Uszczelka	** PTFE	×
5	Przyłącze zaciskowe (Tri-Clamp)	AISI 316 / 1.4401	

Dostępne na zamówienie części zamienne oznaczono symbolem „×”.
Inne materiały uszczelniające – na zapytanie.
Uwaga: *Certyfikaty materiałowe uszczelnień klasy VI zgodne z FDA/USP są dostępne na zapytanie.*