ADCAPure
Pharma, Food, Chemical & Cosmetic

Odwadniacz termostatyczny ADCAPure TSS7 do pary czystej – stal nierdzewna (1/2"–1")

Opis:

Termostatyczne odwadniacze ADCAPure serii TSS7, wyposażone w funkcję odpowietrzania instalacji parowych, są przeznaczone do stosowania w systemach higienicznych, takich jak reaktory, sterylizatory, instalacje CIP/SIP, autoklawy oraz linie dystrybucyjne w instalacjach pary czystej i sterylnej.
Niewielkie wymiary sprawiają, że doskonale nadają się do szerokiego zakresu urządzeń.



Główne zalety:

- Ciągłe, modulacyjne odprowadzanie kondensatu.
- Odpowietrzanie.
- Prosta i kompaktowa konstrukcja.

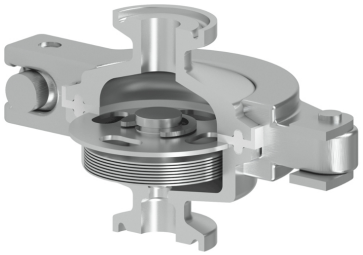

Standardowe wykończenie powierzchni:

- Polerowanie powierzchni wewnętrznych mających kontakt z medium: ≤ 0,51 µm Ra – SF1.
- Polerowanie powierzchni zewnętrznych: ≤ 0,76 µm Ra – SF3.
- Inne warianty – patrz informacje techniczne ADCAPure.
- Czyszczenie ultradźwiękowe.

Opcje:	Konstrukcje specjalne – na zapytanie.
Medium robocze:	Nasycona para czysta i sterylna.
Modyfikacja:	TSS7 – do instalacji pary czystej i sterylnej.
Wielkości:	1/2" – 1".
Przyłącza:	Przyłącze zaciskowe Tri-Clamp (standard: ASME BPE). Inne przyłącza – na zapytanie.
Pakowanie:	Montaż i pakowanie odbywają się w pomieszczeniu czystym zgodnie z ISO 14644-1. Urządzenie jest zaślepione na końcach i zapakowane w worek polietylenowy w celu uniknięcia zanieczyszczenia.
Pozycja montażowa:	Montaż na rurociągu pionowym. Patrz instrukcja montażu i eksploatacji.

Oznakowanie CE – Grupa 2 (Europejska Dyrektywa PED)

PN 10	Kategoria
1/2" – 1"	SEP

Ograniczenia zastosowania*

PMA – Maksymalne dopuszczalne ciśnienie	10 bar
TMA – Maksymalna dopuszczalna temperatura **	177 °C
PMO – Maksymalne ciśnienie robocze	6 bar
TMO – Maksymalna temperatura robocza	165 °C

** Inne ograniczenia – na zapytanie. Maksymalne warunki pracy mogą być ograniczone przez przyłącza końcowe kondensatoodwadniacza zgodnie z ich wartościami znamionowymi.*
*** Maksymalna dopuszczalna temperatura przez krótki czas, do zastosowania w systemach takich jak CIP/SIP.*

Przepustowość, kg/h

Mod.	Wielkość	Spadek ciśnienia, bar								
		0,2	0,3	0,5	1	1,5	2	3	4	6
TSS7 **(A)**	1/2" – 1"	73	92	177	269	334	468	730	792	900
TSS7 **(B)**	1/2" – 1"	398	475	574	656	745	820	944	1190	1436

Uwaga: ***A*** *= przepustowość dla kondensatu przechłodzonego o 5°C poniżej temperatury nasycenia pary.*
B *= przepustowość dla wody zimnej o temperaturze około 20 °C.*

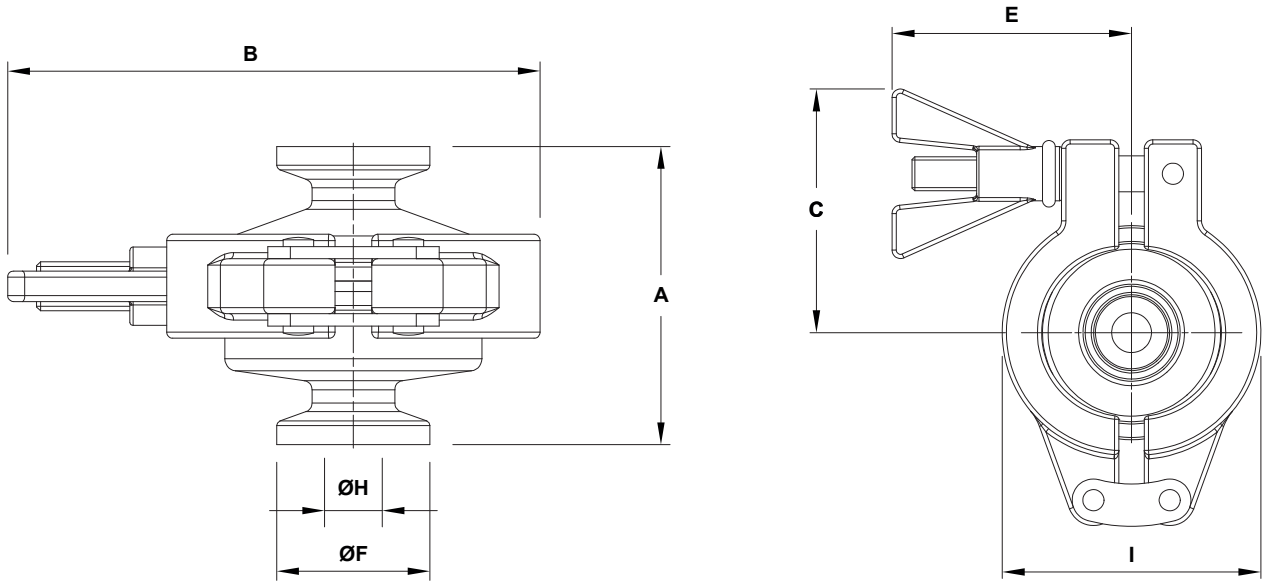

Wymiary gabarytowe – przyłącza zaciskowe ASME BPE (mm)

Wielkość	A	B	C	E	ØF	ØH	I	Masa (kg)
1/2"	49	87	57,5	56,5	25	9,4	61	0,6
3/4"	49	87	57,5	56,5	25	15,8	61	0,6
1"	53	87	57,5	56,5	50,4	22,1	61	0,7

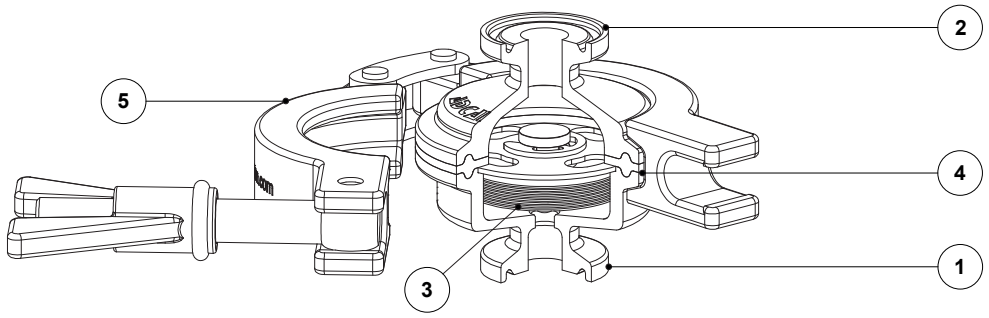

Specyfikacja materiałowa

Poz. Nº	Element	Materiał	Części zamienne
1	Korpus	AISI 316L / 1.4404	
2	Pokrywa	AISI 316L / 1.4404	
3	* Termostat	AISI 316L / 1.4404	×
4	* Uszczelka	** PTFE	×
5	Przyłącze zaciskowe (Tri-Clamp)	AISI 316 / 1.4401	

Dostępne na zamówienie części zamienne oznaczono symbolem „×".
Inne materiały uszczelniające – na zapytanie.
***Uwaga:** Certyfikaty materiałowe uszczelnień klasy VI zgodne z FDA/USP są dostępne na zapytanie.*