Uniwersalny odwadniacz pływakowy UFS32 (do stosowania z uniwersalnym łącznikiem dwuśrubowym)

UniADCA STEAM EQUIPMENT

Opis:

Odwadniacze pływakowe UniADCA serii UFS32 wyposażone są w pływakowy mechanizm odprowadzania kondensatu oraz wbudowany bimetaliczny odpowietrznik do usuwania powietrza i innych gazów nieskraplających się.
Przeznaczone są do odprowadzania kondensatu z urządzeń wymiany ciepła pracujących przy średnim i niskim ciśnieniu.
Odwadniacz ma prostą i niezawodną konstrukcję, niewymagającą obsługi, oraz odlewany korpus.
Typowe zastosowania obejmują wymienniki ciepła, suszarki, kotły warzelne, płaszcze parowe oraz inne urządzenia.
Odwadniacze są przeznaczone do stosowania ze stacją odwadniającą CTS4U i uniwersalnym złączem dwuśrubowym UCX.



Główne właściwości:

- Ciągłe odprowadzanie kondensatu.
- Odprowadzanie kondensatu w temperaturze pary nasyconej.
- Odporność na gwałtowne zmiany obciążenia i spadku ciśnienia.
- Brak spiętrzania kondensatu.
- Wbudowany bimetaliczny odpowietrznik do usuwania powietrza.
- Prosta i niezawodna konstrukcja, niewymagająca obsługi.

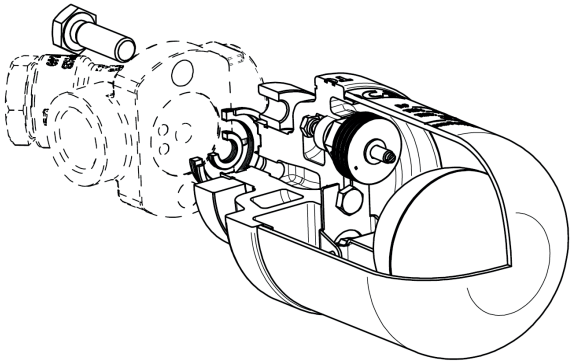

Medium robocze:	Para nasycona i przegrzana.
Modyfikacja:	UFS32-4,5; UFS32-10; UFS32-14; UFS32-21 lub UFS32-32 – konstrukcja ze stali nierdzewnej.
Wielkość:	Zgodnie z wybranym uniwersalnym złączem dwuśrubowym.
Pozycja montażowa:	Zawsze w płaszczyźnie poziomej, przy czym litera „O" w oznaczeniu „TOP" powinna znajdować się na centralnej osi pionowej (patrz instrukcja montażu i eksploatacji).

Ograniczenia zastosowania

Kołnierz montażowy Class 300*	Temperatura obliczeniowa
Dopuszczalne ciśnienie	
47,8 bar	-10 / 50 °C
40,9 bar	100 °C
34,4 bar	200 °C
30,6 bar	300 °C
28,6 bar	400 °C

**Zgodnie z EN 1759-1:2004.*

Uwaga: *Uniwersalne złącze dwuśrubowe może ograniczać warunki pracy do niższej wartości ciśnienia nominalnego.*

Maksymalne wartości ciśnienia i temperatury

Parametr	UFS32
PMO – maksymalne ciśnienie robocze	32 bar
Maksymalna temperatura medium roboczego	245 °C

Uwaga: *Zastosowanie odwadniacza UFS32 jest ograniczone wartością PMO równą ΔPMX.*

Maksymalny spadek ciśnienia na odwadniaczu

Modyfikacja	UFS32-4,5	UFS32-10	UFS32-14	UFS32-21	UFS32-32
ΔPMX - maksymalny spadek ciśnienia	4,5 bar	10 bar	14 bar	21 bar	32 bar

Przepustowość, kg/h

Modyfikacja	Spadek ciśnienia, bar															
	0,5	1	1,5	2	3	4,5	6	7	8	9	10	12	14	16	21	32
UFS32 – 4,5	230	330	400	440	535	630	—	—	—	—	—	—	—	—	—	—
UFS32 – 10	150	200	250	280	340	400	460	495	520	550	595	—	—	—	—	—
UFS32 – 14	120	150	190	220	260	320	380	400	425	440	480	510	550	—	—	—
UFS32 – 21	60	80	90	115	135	160	190	200	220	230	240	260	270	290	300	—
UFS32 – 32	36	50	62	75	90	105	120	140	150	155	160	170	190	200	230	280

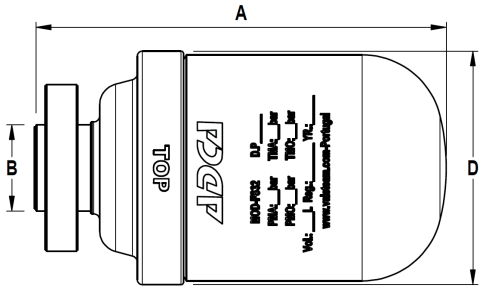

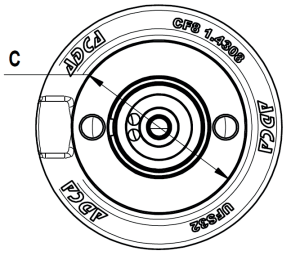

Wymiary gabarytowe, mm

Modyfikacja	A	B	3	D	Masa, kg
UFS32	164	35	67	94	2,1

Warianty montażu

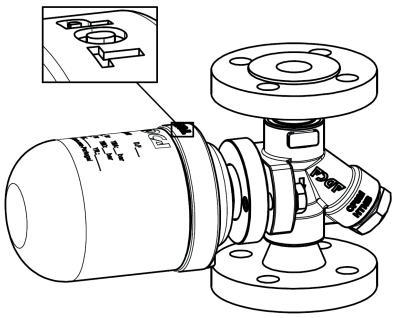

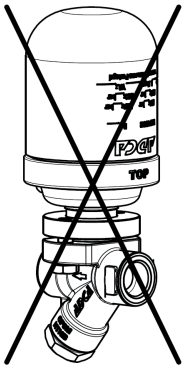

Odwadniacz UFS w zestawie ze złączem UCX

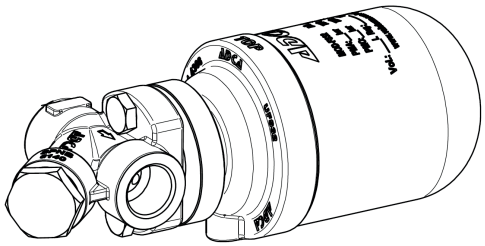

Odwadniacz UFS w zestawie ze stacją CTS4U

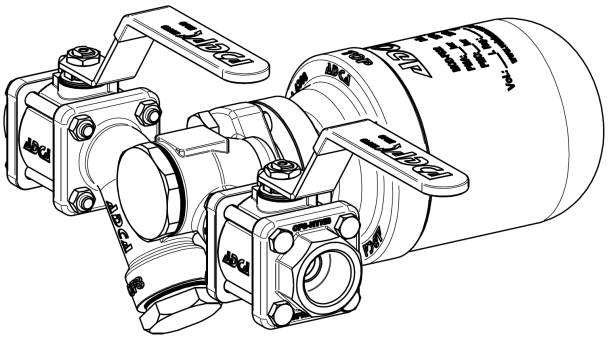

Specyfikacja materiałowa

Poz. №	Element	Materiał
1	Korpus	A351 CF8 / 1.4308
2	Pokrywa	AISI 304 / 1.4301
3	Gniazdo zaworu	AISI 410 / 1.4006
4	Zawór kompletny	AISI 440C / 1.4125
5	Odpowietrznik kompletny	Bimetal
6	Pływak	AISI 301 / 1.4301
7	*Uszczelnienie otworu wlotowego	Stal nierdzewna / grafit
8	*Uszczelnienie otworu wylotowego	Stal nierdzewna / grafit
9	Kołnierz montażowy	AISI 316 / 1.4401
10	Pierścień zabezpieczający	Stal
11	Śruby montażowe	ASTM A193 Gr. B7

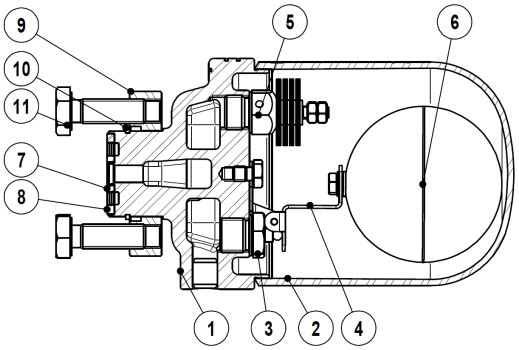

**Dostępne części zamienne (na zamówienie).*