PDS – IC-316 *Rev.2*

Дисковый обратный клапан VR316 DN 15 - 150 (½” - 6”) PN40 нержавеющая сталь



Технический паспорт

Мод. VR-316

Межфланцевый

Строительная длина согласно EN 558-1 Series 49

CE 0035

Дисковый обратный клапан VR316 DN 15 - 150 (½" - 6") PN40

Материалы и комплектующие, Размеры

Материалы и комплектующие

DN 15 to DN 50

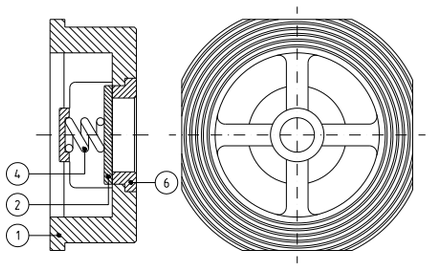

DN 65 to DN 100

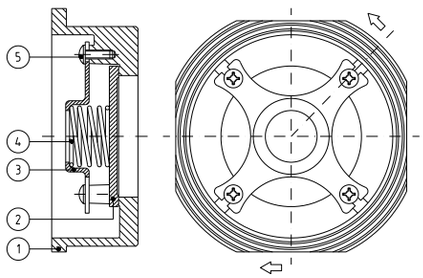

DN 125 & DN 200

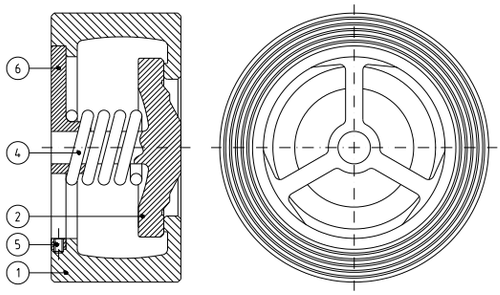

Позиция	Описание	Материал
1	Корпус	1.4408
2	Диск	1.4408
3	Крышка	1.4408
4	Кольцо	AISI 316
5	Винт	AISI 316
6	Вкладыш	1.4408

Размеры

DN 15 to DN 50

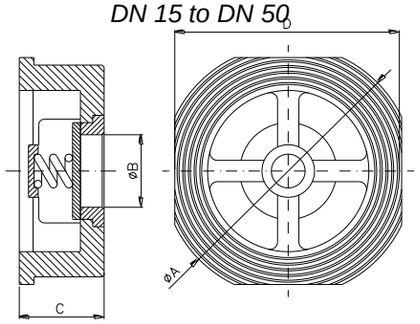

DN 65 to DN 100

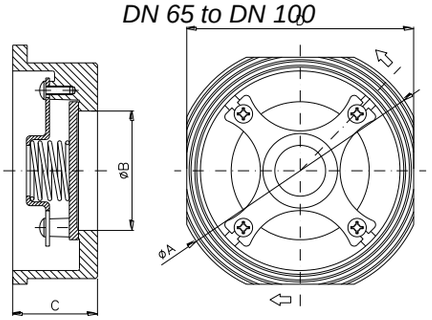

DN 125 & DN 200

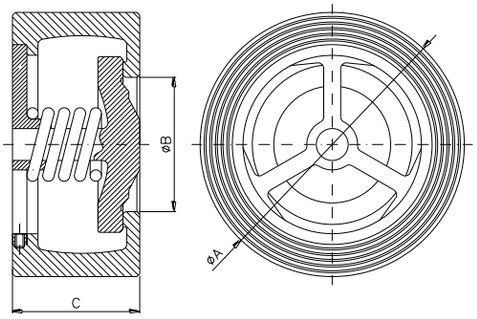

DN	ØA	ØB	ØC	D	E	L	ВЕС	монтажн. фланцы A N SI-150
15 (½")	53	15	41	45	34	16	0,1	OK
20 (¾")	63	20	46	55	37	19	0,16	OK
25 (1")	73	25	56	65	46	22	0,28	OK
32 (1¼")	84	32	74	78	63	28	0,52	--
40 (1½"	94	38	86	89	76	31,5	0,7	NO
50 (2")	107	50	96	98	83	40	1,1	OK
65	126	62	115	118	103	46	1,58	OK
80 (3")	144	77	131	134	117	50	1,76	OK
100 (4")	162	96	150	154	132	60	3,3	OK
125 (5")	---	105	190	---	---	90	10	OK
150 (6")	---	130	218	---	---	106	13	OK
200 (8")	---	170	273	---	---	140	24	OK

(*) Размеры в мм и вес в кг.

Дисковый обратный клапан VR316 DN 15 - 150 (½" - 6") PN40

Давление на открытие, KV

Давление на открытие в mbar

ТИПОРАЗМЕР	НАПРАВЛЕНИЕ СРЕДЫ			ТИПОРАЗМЕР	НАПРАВЛЕНИЕ СРЕДЫ		
	↑	↓	→		↑	↓	→
DN 15 (½")	25	21	23	DN 65 (1½")	31	21	25
DN 20 (¾")	25	21	23	DN 80 (3")	32	21	26
DN 25 (1")	25	21	23	DN 100 (4")	33	21	27
DN 32 (1¼")	27	21	24	DN 125 (5")	35	11	23
DN 40 (1½")	29	21	25	DN 150 (6")	39	12	25
DN 50 (2")	29	21	25	DN 200 (8")	41	12	27,5

Kv значения в м3/ч

ТИПОРАЗМЕР	Kv	ТИПОРАЗМЕР	Kv
DN 15	8	DN 65	91
DN 20	21	DN 80	134
DN 25	30	DN 100	238
DN 32	42	DN 125	376
DN 40	50	DN 150	541
DN 50	61	DN200	964

Давление - Температура

